中华人民共和国一级注册建筑师
姓 名： 黄 平
注册号： 3100125-018
有效期： 至2022年12月

中华人民共和国一级注册建筑师
姓 名： 王文胜
注册号： 3100125-099
有效期： 至2023年11月29日

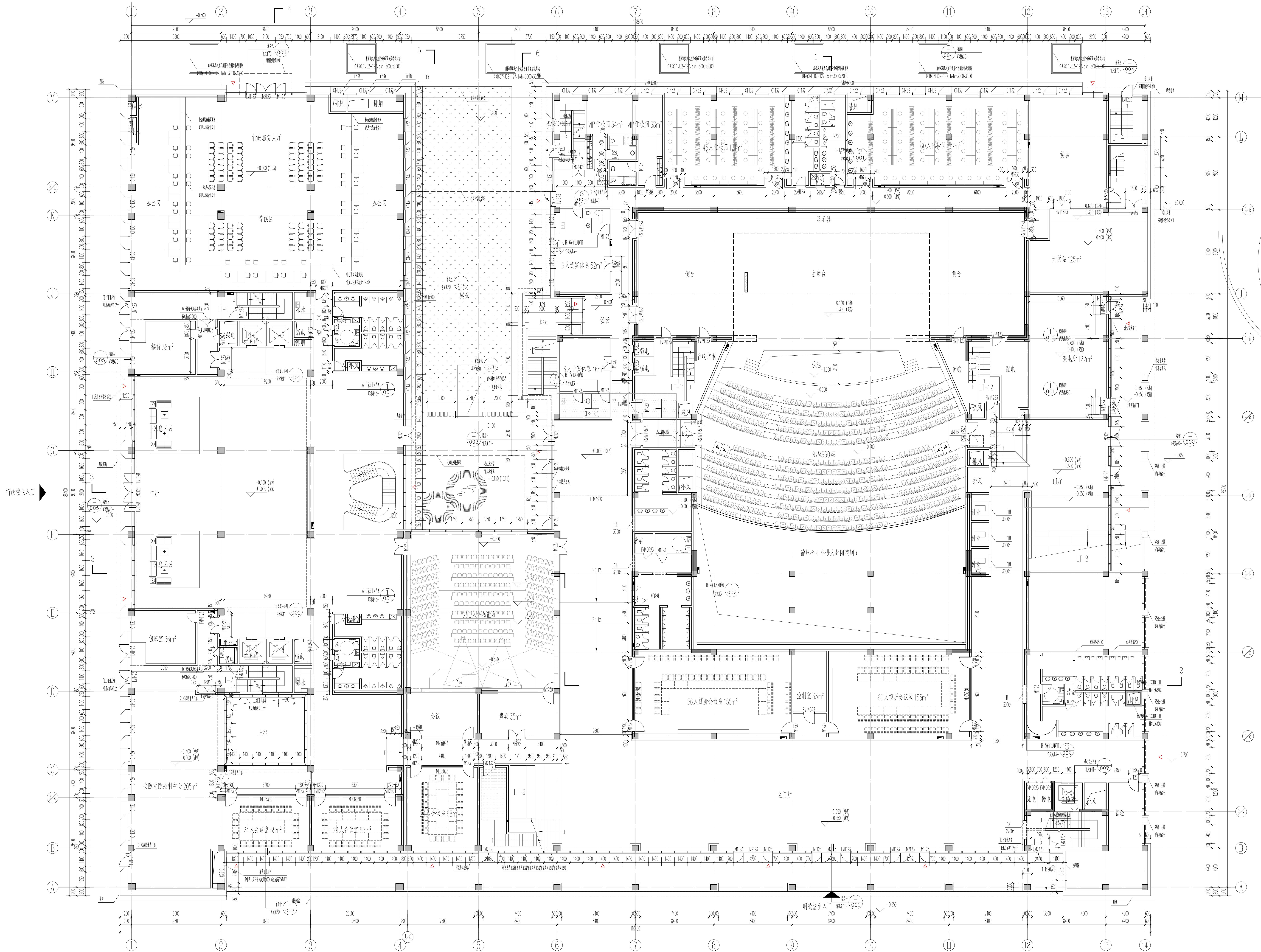
行政服务大厅
等候区
办公区
门厅
休息区域
接待 36m²
值班室 36m²
安防消防控制中心 205m²
24人会议室 55m²
会议
贵宾 35m²
220人多功能厅
VIP化妆间 34m²
VIP化妆间 38m²
45人化妆间 127m²
60人化妆间 127m²
6人贵宾休息 52m²
6人贵宾休息 46m²
候场
开关站 125m²
变电所 122m²
配电
主舞台
侧台
乐池
池座960座
静压仓（非进人封闭空间）
56人视屏会议室 155m²
60人视屏会议室 155m²
控制 33m²
主门厅
管理
行政楼主入口
明德堂主入口

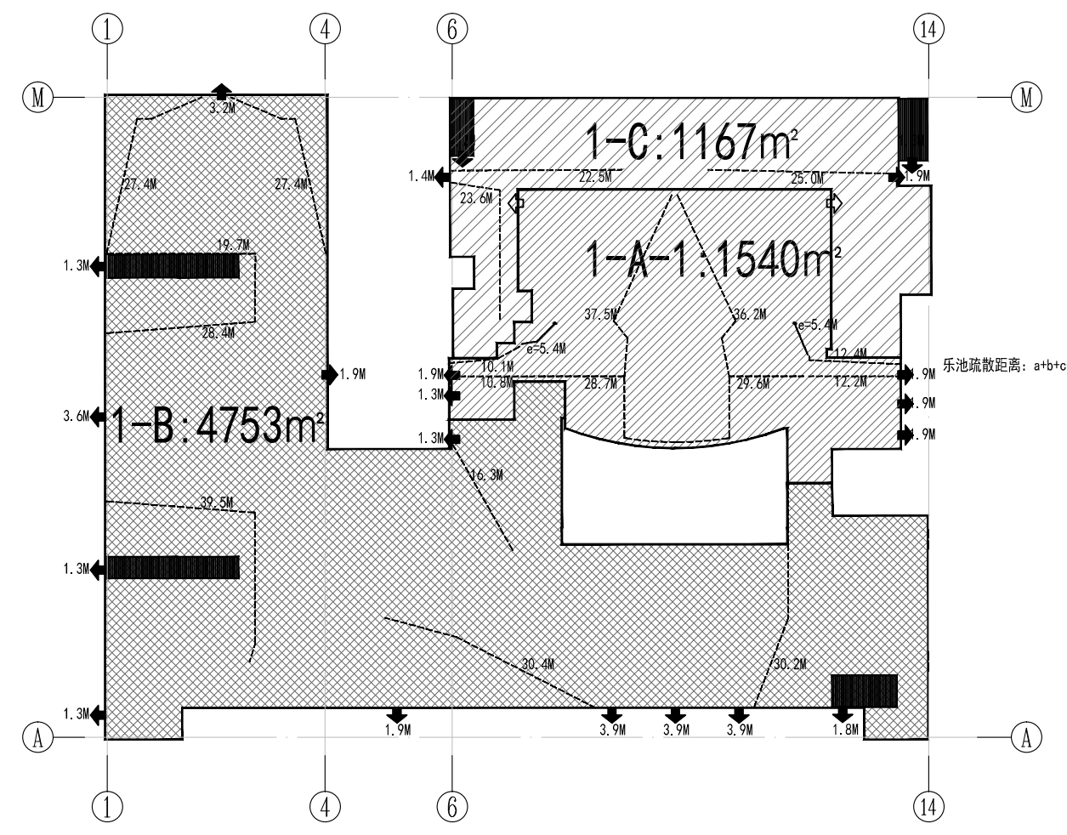
1-C:1167㎡
1-A-1:1540㎡
1-B:4753㎡
离：a+b+c+d+e=31.3M

防火分区示意表

楼层	防火分区编号	该区功能	防火分区面积(m²)	建筑面积(m²)	人数指标	计算人数	疏散宽度/100人	所需疏散宽度(m)	室外/安全出口疏散宽度(m)	借用相邻防火分区宽度(m)	被相邻防火分区借用宽度(m)	设计疏散宽度(m)	疏散宽度借用比例	疏散宽度满足率
一层	1-A-0	乐池	167	167	60人	60	1.00	0.60	2.20	0	0	2.20	0.00%	366.67%
	1-A-1	礼堂	1540	1578	600座	600	0.75	4.50	4.60	0	0	4.60	0.00%	102.22%
	1-B	办公、会议	4753	4753	12m²/人	396	1.00	3.96	25.5	0	0	25.5	0.00%	643.94%
	1-C	后台、化妆	1167	1167	105人	105	1.00	1.05	3.3	0	0	3.3	0.00%	314.29%

消防示意图例:

⬅ 3.3M	安全出口及疏散宽度
⇦	借用安全出口
▭	防火分区范围
▥	疏散楼梯
- 30m - -	逃生路径/疏散距离

图例:

■	钢筋混凝土墙、柱
◪	外挂消火栓
◪	暗装消火栓
☰	玻璃窗/玻璃幕墙
▭	顶板留洞位置
▭	底板留洞位置
⌖	雨水立管
⊞	落水口
▽ 建筑标高	建筑标高/结构标高
△	消防救援窗

说明:

注1: 疏散走道两侧的隔墙为耐火等级不低于1小时的不燃体。

注2: 水，暖，电等管线穿过楼板和墙体时，孔洞周边应采取密封隔声措施。

所有竖向管道井在每层楼板处采用预留插筋，待管道安装后用相当于楼板耐火极限的不燃烧体作防火封堵，厚度同楼板，强弱电桥架在穿墙及穿楼板处用同等级限的防火泥处理.电缆井，管道井与房间，走道等相连通的孔洞，其空隙应采用不燃烧材料填塞密实。

注3:电缆穿墙防水做法详电施及08D800-6

注4:楼地面做法详图集12J304，并参见第5页，第三条3设计、施工要求

注5:当室内外高差为300时，在F-0.050标高处设置地圈梁或梁，特殊做法处详墙身详图。

注6:有防电磁干扰要求的用房及变电所沿室内顶棚，墙面，地面，门连续满铺镀锌铁丝网构成封闭的六面屏蔽整体，屏蔽材料采用φ方孔镀锌铁丝网，施工前铁丝网应清除浮锈和油垢，并整体刷锡。铁丝网搭接长度50，，随铺随用锡焊牢。

注7:空调板地漏、阳台地漏、冷凝水管、雨水管、阳台排水立管等定位详见水施，排水坡向地漏,排水坡度为0.5%

注8:防火墙应直接设置在建筑的基础或框架、梁等承重结构上，框架、梁等承重结构的耐火极限不应低于防火墙的耐火极限。防火墙位置见防火分区示意图。

注9:建筑内的防火隔墙应从楼地面基层隔断至梁、楼板或屋面板的底层基面。防火隔墙包括楼梯间的墙，电梯井的墙，疏散走道两侧隔墙，房间隔墙等，该防火分割体的耐火极限详见单体说明消防专篇.特殊用房房间(变配电、设备用房等）隔墙的耐火极限详见单体说明消防专篇

注10:屋顶承重构件的耐火极限不低于1h,采光顶离开周围范围小于6m设置防火采光顶，耐火极限不低于1h。

一层平面图 1:150

地上总建筑面积：23645.65m²
本层建筑面积：8084m²

工程施工图设计出图
专 用 章
资质证书号:A231001250
有效期至2023年12月25日止
上海市勘察设计行业协会统一颁发

日期 Date	版次 Rev.	版次说明 Description
22.06.30	A	施工图

建设单位 Client
福州市福耀高等研究院

设计单位 Design Institute
同济设计TJAD
同济大学建筑设计研究院
（集团）有限公司
TONGJI ARCHITECTURAL DESIGN (Group) Co.,Ltd.

项目名称 Project Name
福耀科技大学(暂名)

子项名称 Sub-Project	明德堂及行政楼		
项目编号 Project No.	22-AD-001	子项编号 Sub-Project No.	04

职 责 Responsibility	姓 名 Name	签 字 Signature	日 期 Date
审 定 Approved by	阮林旺	阮林旺	2022.06.30
审 核 Reviewed by	赵承宏	赵承宏	2022.06.30
校 对 Checked by	王沐	王沐	2022.06.30
设计总负责人 Principal in charge	王文胜	王文胜	2022.06.30
专业负责人 Discipline Responsible	黄平	黄平	2022.06.30
设 计 Designed by	姜鸿博	姜鸿博	2022.06.30
	曾从炜	曾从炜	2022.06.30
绘 图 Drawn by	姜鸿博	姜鸿博	2022.06.30

图纸名称 Sheet Title
一层平面图

专 业 Discipline	建筑	阶 段 Stage	施工图
图 号 Sheet No.	10-002	版 次 Rev.	A

执业签章 Registration Stamp

中华人民共和国一级注册建筑师
姓 名： 王文胜
注册号： 3100125-099
有效期： 至2023年11月29日

出图签章 Release Stamp

房建（含超限）
一 类 A
13035
施工图审查专用章

工程施工图设计出图
专 用 章
资质证书号: A231001250
有效期至2023年12月25日止
上海市勘察设计行业协会统一颁发

施工图出图
负 责 人
安 娜

本图须加盖出图签章,否则一律无效
Invalid Unless Stamped

图纸编号：22AD001-K04-A10002